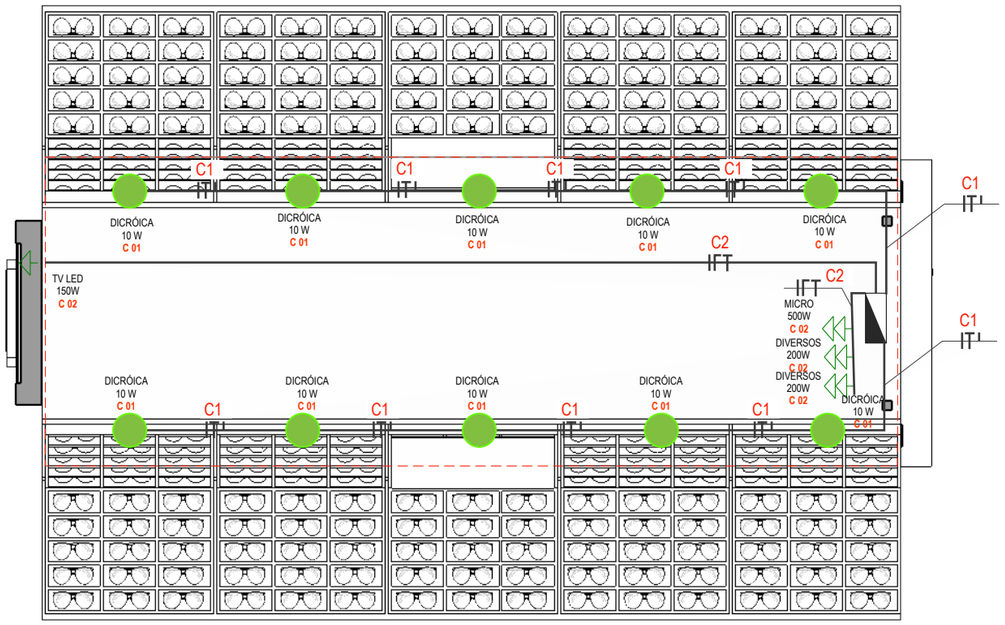

QUADRO DE CARGAS

CIRCUITO	DICRÓICA DE LED 10W (10 UNIDADES)	TOMADAS (04 UNIDADES) 20A	POTÊNCIA TOTAL INSTALADA (W)	FIAÇÃO (MM²)	DISJ. PROTEÇÃO (A)	TENSÃO (V)	FASES		
							A	B	C
01 - Iluminação	100 W	——	100 W	2,5 mm²	6 A	220 VOLTS	100 W	——	——
02 - Caixa	——	1050 W	1050 W	2,5 mm²	6 A	220 VOLTS	350 W	350 W	350 W
02 - Reserva	——	——	——	——	——	——	——	——	——
		TOTAL	1150 W	4 x 6 mm2 1x PE mm2	GERAL 10 A DR 25A	——	450 W	350 W	350 W

OBS: A carga do circuito reserva foi considerada no dimensionamento (500 W e disjuntor de 6A). Não haverá lançamento de fiação e não haverá fixação. O circuito reserva deverá ser aterrado.

DIAGRAMA UNIFILAR

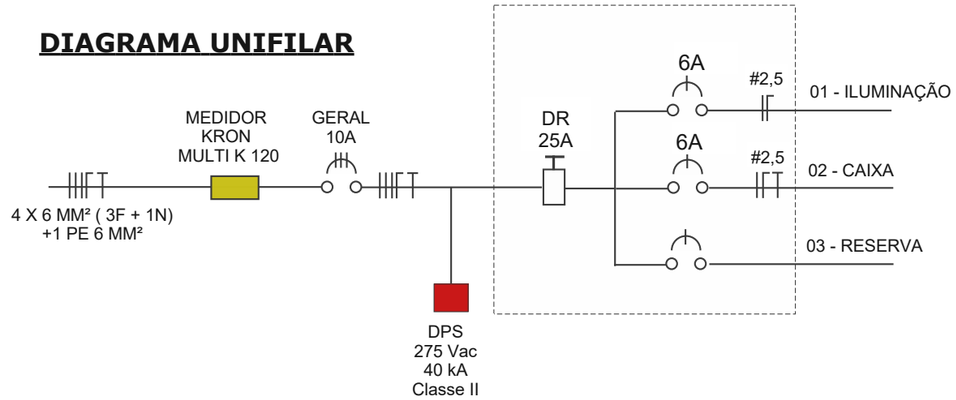

REGRAS GERAIS

1 - DIMENSÃO EM MILÍMETROS.
2 - O FIO NEUTRO NUNCA PODERÁ SER CONECTADO AO FIO TERRA E SEMPRE HAVERÁ FIO TERRA PERCORRENDO OS CIRCUITOS
3 - DEVERÃO SER UTILIZADOS CONDUTORES: ANTICHAMA, DE COBRE ELETROLÍTICO, SISTEMA MÉTRICO, DE FABRICAÇÃO PRYSMAN, FICAP OU KARDOS, BITOLA MÍNIMA DE 2,5 MM2, COM ISOLAMENTO DE 600V . SERÃO OBSERVADAS AS SEGUINTES CORES PARA OS CONDUTORES:

- **FASE R - PRETO**
- **FASE S - BRANCO**
- **FASE T - VERMELHO**
- **NEUTRO - AZUL CLARO**
- **TERRA - VERDE**

4- PARA A BITOLA DOS FIOS DO CIRCUITO, VERIFICAR O QUADRO DE CARGAS DO PROJETO.
5 - NA PARTE INTERNA DA PORTA DO QUADRO DEVERÁ CONTER O DIAGRAMA COM A IDENTIFICAÇÃO DOS CIRCUITOS DE TOMADA E ILUMINAÇÃO.
6 - DISJUNTORES - TERMO MAGNÉTICOS, DE FABRICAÇÃO KLOCHNER MOELLER, SIEMENS, TELEMECANIQUE, G.E, SQUARED OU PIAL, 240V E COM CORRENTE DE CURTO CIRCUITO DE NO MÍNIMO 5KA PARA DISJUNTORES UNIPOLARES E 10KA PARA TRIPOLARES. FUSÍVEIS, QUANDO USADOS, SERÃO DO TIPO NH OU DIAZED DA SIEMENS. NÃO É PERMITIDO O ACOPLAMENTO DE DISJUNTORES MONOPOLARES PARA SUBSTITUIR BI OU TRIPOLARES.
7 - TELEFONE - A INTERLIGAÇÃO ENTRE A CAIXA DE ENTRADA E O BALCÃO CAIXA DEVERÁ SER FEITA COM ELETRODUTOS DE FERRO GALVANIZADO A FOGO SEMI-PESADO, ESMALTADOS OU DE PVC TIPO PESADO COM DIÂMETRO MÍNIMO DE 3/4”. SERÃO OBEDECIDAS AS NORMAS DA ABNT E DA CONCESSIONÁRIA LOCAL. CADA LOJISTA DEVERÁ PROVIDENCIAR JUNTO A CONCESSIONÁRIA TELEFÔNICA SUAS NECESSIDADES DE COMUNICAÇÃO EXTERNA.
8- TODOS OS ELETRODUTOS UTILIZADOS NA INSTALAÇÃO DO CABEAMENTO DEVERÁ SER EM PVC RÍGIDO OU FERRO GALVANIZADO.
9- Poderá ser utilizado eletroduto em PVC rígido, auto-extinguível ou galvanizados rígidos em instalações aparentes de elevada resistência química, no piso ou embutido.

LEGENDA

	QUADRO DE DISTRIBUIÇÃO - QDL
	TOMADA DUPLA (20A)
	DICRÓICA DE LED - 10W - LUZ FRIA
	TOMADA SIMPLES (20A)
	MEDIDOR KRON MULTI K 120

	ESCALA: SEM ESCALA
	DATA: 15-05-2020
END. DA OBRA	PRANCHA
ASSUNTO: ELÉTRICA 01	
ETAPA: EXECUTIVO	CLIENTE
AUTOR	05 / 07

MULTISPACE